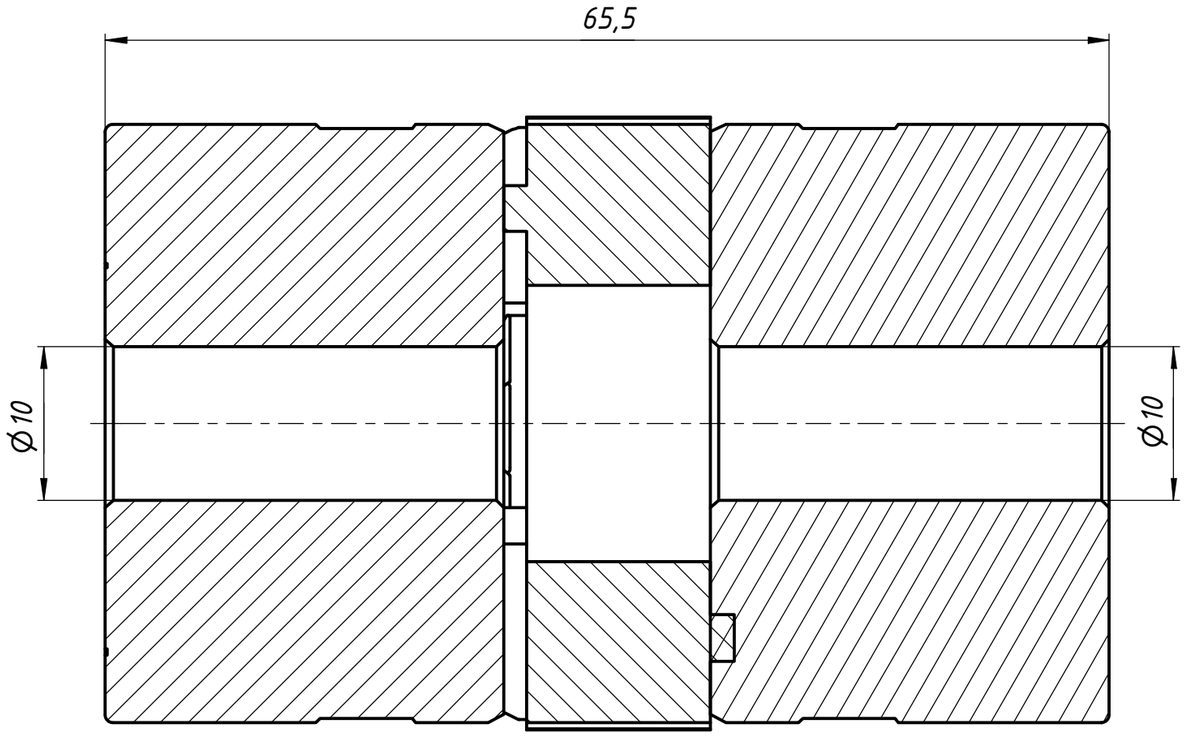
65,5
Ø10
Ø10

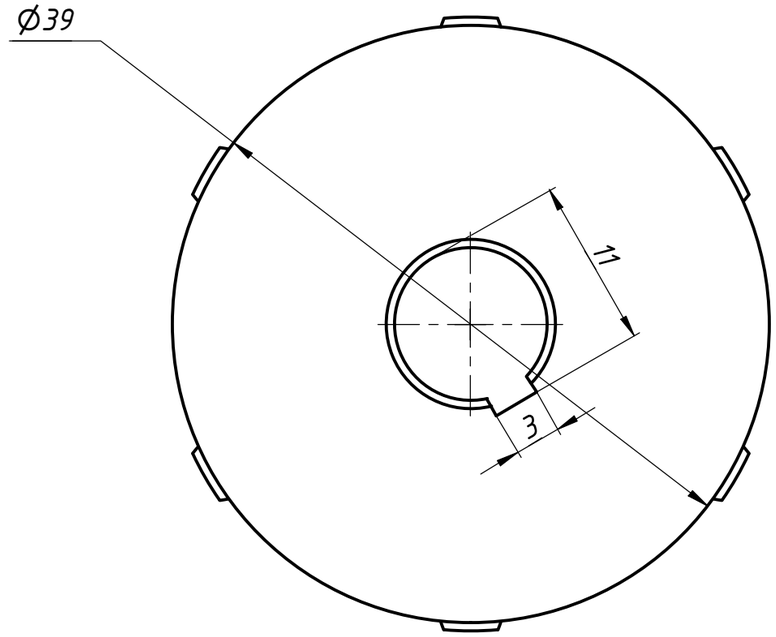
Ø39
11
3