Профильные рельсы HSAC серии GHR

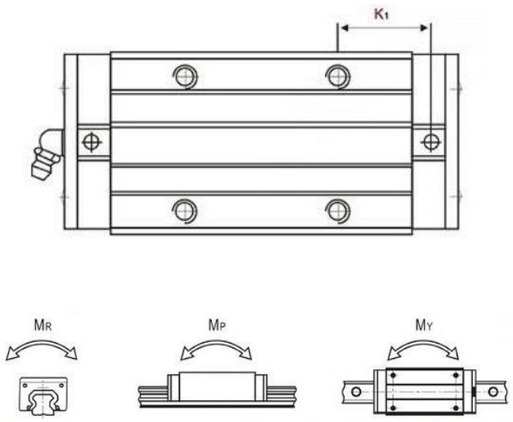

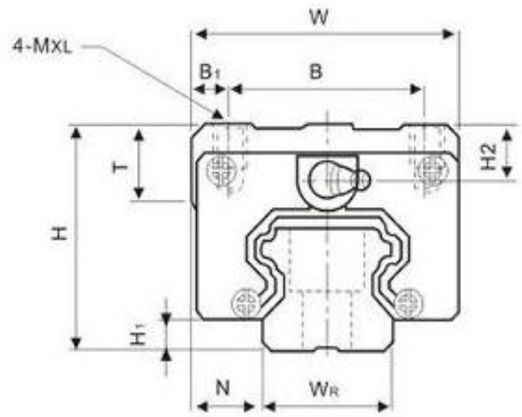

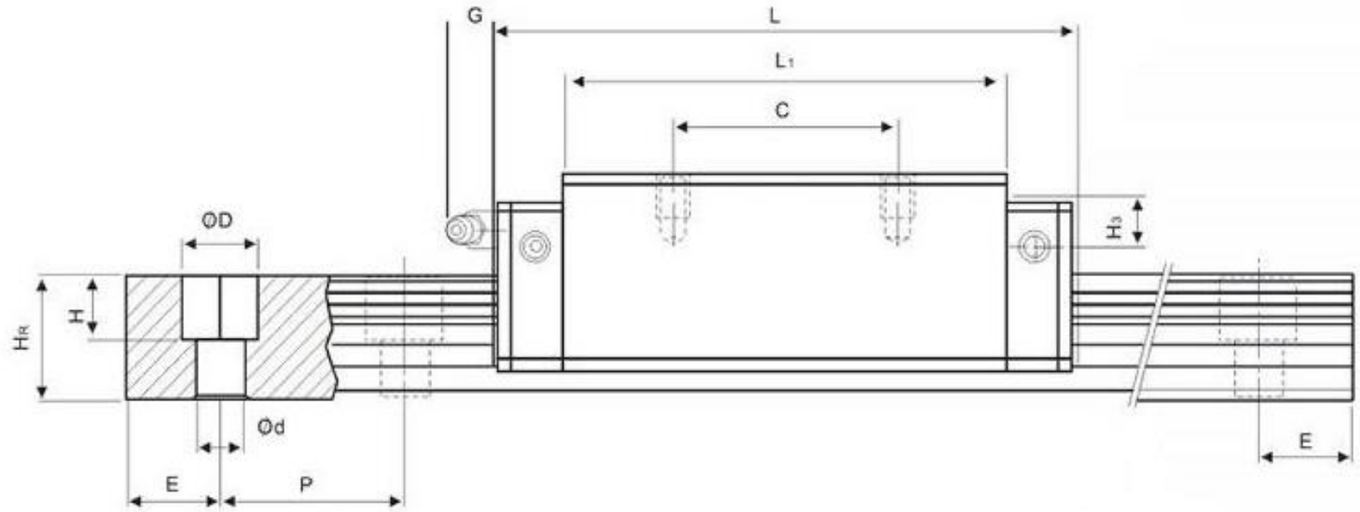

Модель	Размеры сборки			Размеры монтажа													Размеры рельсы							Резьба	Грузоподъем-ть		Номинальный момент			Масса	
																									Динам ич.	Статич.					
	H	H1	N	W	B	B1	C	L1	L	K1	K2	G	4-MxL	T	H2	H3	WR	HR	D	h	d	P	E	(mm)	C(kN)	Co(kN)	MR kN-m	MP kN-m	MY kN-m	Каретки кг	Рельс кг/м
GHH15CA	28	4.3	9.5	34	26	4	26	39.4	61.4	10	4.85	5.3	M4x5	6	7.95	7.7	15	15	7.5	5.3	4.5	60	20	M4x16	14.7	23.47	0.12	0.10	0.10	0.18	1.45
GHH20CA	30	4.6	12	44	32	6	36	50.5	77.5	12.25	6	12	M5x6	8	6	6	20	17.5	9.5	8.5	6	60	20	M5x16	27.1	36.68	0.27	0.20	0.20	0.30	2.21
GHH20HA							50	65.2	92.2	12.6															32.7	47.96	0.35	0.35	0.35	0.39	
GHH25CA	40	5.5	12.5	48	35	6.5	35	58	84	15.7	6	12	M6x8	8	10	9	23	22	11	9	7	60	20	M6x20	34.9	52.82	0.42	0.33	0.33	0.51	3.21
GHH25HA							50	78.6	104.6	18.5															42.2	69.07	0.56	0.57	0.57	0.69	
GHH30CA	45	6	16	60	40	10	40	70	97.4	20.25	6	12	M8x10	8.5	9.5	13.8	28	26	14	12	9	80	20	M8x25	48.5	71.87	0.66	0.53	0.53	0.88	4.47
GHH30HA							60	93	120.4	21.75															58.6	93.99	0.88	0.92	0.92	1.16	
GHH35CA	55	7.5	18	70	50	10	50	80	112.4	20.6	7	12	M8x12	10.2	16	19.6	34	29	14	12	9	80	20	M8x25	64.6	93.88	1.16	0.81	0.81	1.45	6.30
GHH35HA							72	105.8	138.2	22.5															77.9	122.77	1.54	1.40	1.40	1.92	
GHH45CA	70	9.5	20.5	86	60	13	60	97	139.4	23	10	12.9	M10x17	16	18.5	30.5	45	38	20	17	14	105	22.5	M12x35	103.8	146.71	1.98	1.55	1.55	2.73	10.41
GHH45HA							80	128.8	171.2	28.9															125.3	191.85	2.63	2.68	2.68	3.61	
GHH55CA	80	13	23.5	100	75	12.5	75	117.7	166.7	27.35	11	12.9	M12x18	17.5	22	29	53	44	23	20	16	120	30	M14x45	153.2	211.23	3.69	2.64	2.64	4.17	15.08
GHH55HA							95	155.8	204.8	36.4															184.9	276.23	4.88	4.57	4.57	5.49	
GHH65CA	90	15	31.5	126	76	25	70	144.2	200.2	43.1	14	12.9	M16x20	25	15	15	63	53	26	22	18	150	35	M16x50	213.2	287.48	6.65	4.27	4.27	7.00	21.18
GHH65HA							120	203.6	259.6	47.8															277.8	420.17	9.38	7.38	7.38	9.82	