Ось Z с автофокусом
LHAF-50.8/101.6-48-V2

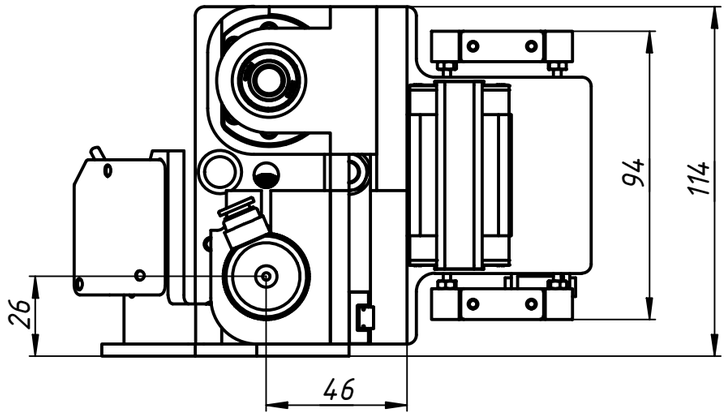

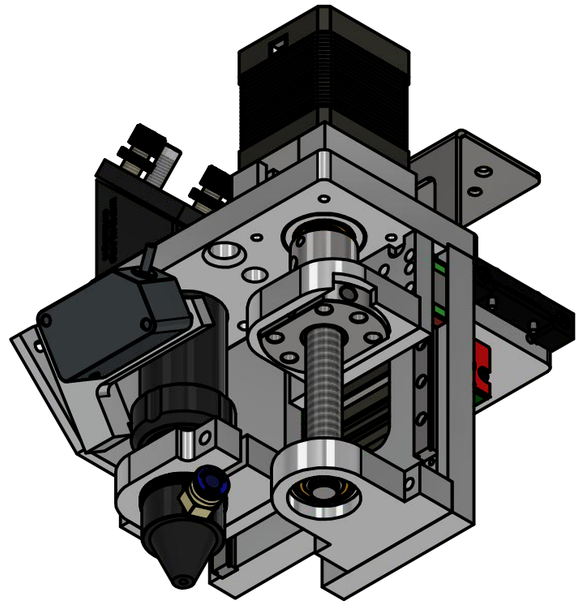

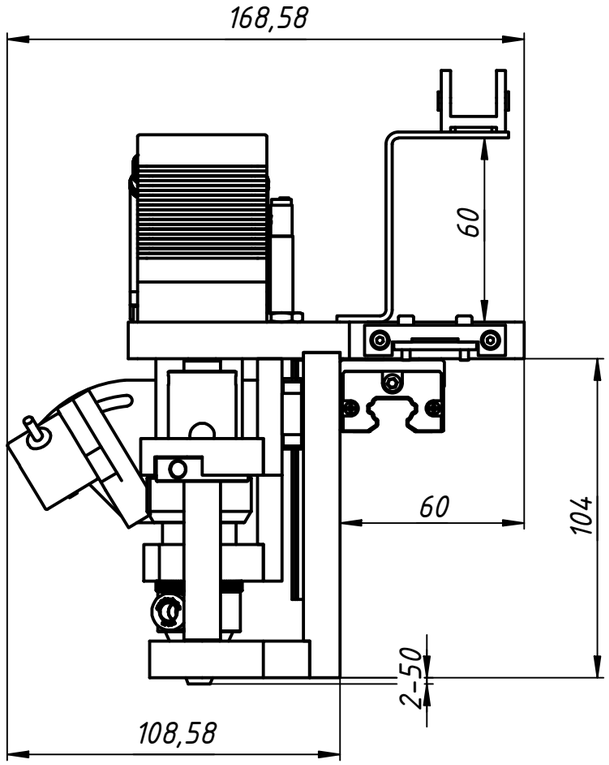

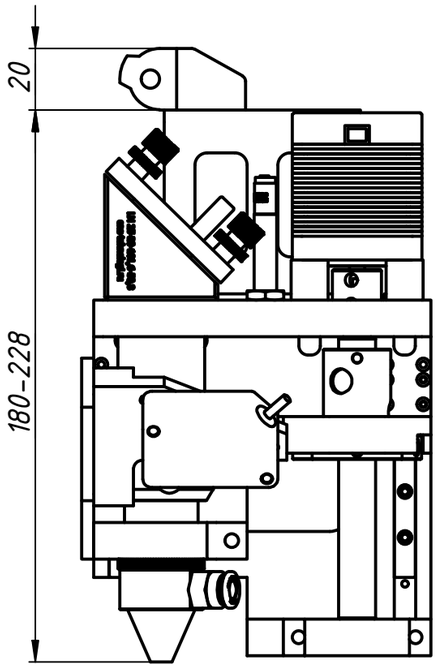

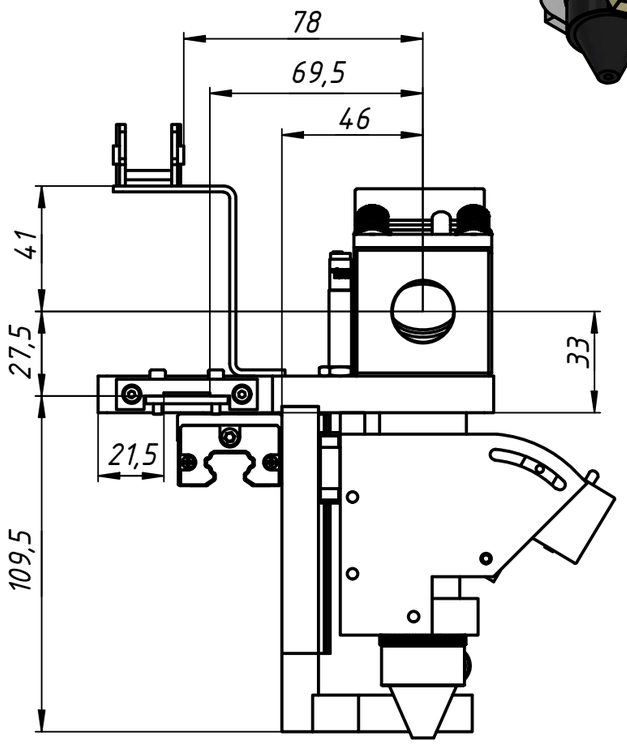

- предназначена для установки на горизонтально расположенную каретку GR-15,
- рабочий ход по оси Z - 48 мм,
- параметры линзы: D = 20 мм, F = 50,8/101,6 мм,
- диаметр зеркала - 25 мм,
- кабельканал TP15x15.

					Ось Z с автофокусом LHAF-50.8/101.6-48-V2		
Изм.	Лист	№ докум.	Подп.	Дата		Лит.	Масса	Масштаб
Разраб.							2,5	1:2
Пров.								
Т. контр.						Лист	Листов 1	
Нач.отд.								
Н. контр.								
Утв.								

Перв. примен. | Справ. № | Подп. и дата | Инв. № дубл. | Взам. инв. № | Подп. и дата | Инв. № подл.

Копировал | Формат А3