SFC 1605

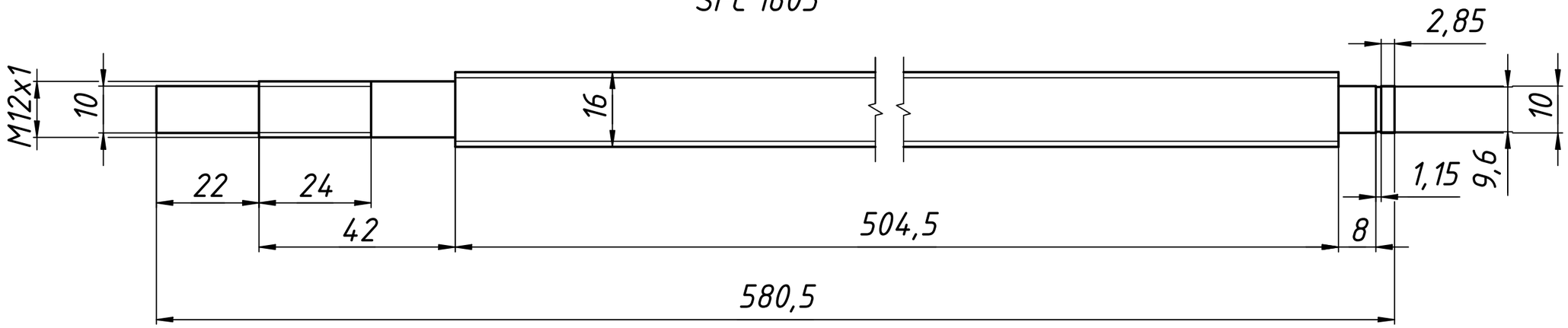

SFC 1605

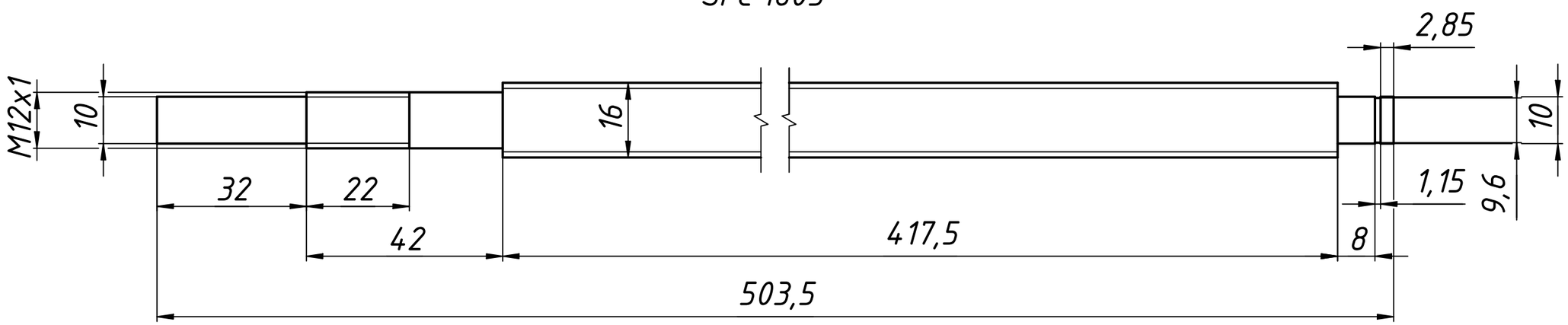
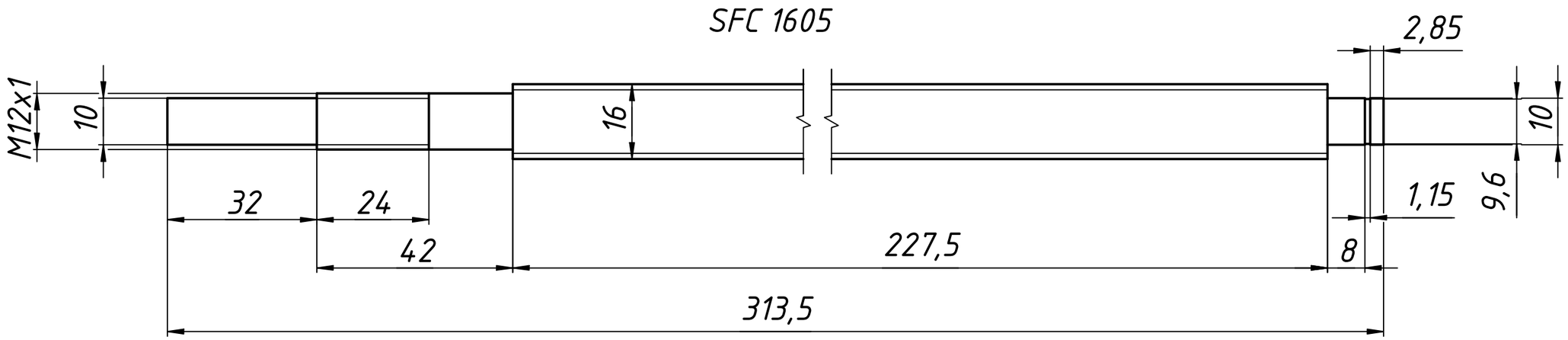
SFC 1605