Гайки ШВП серия SFU

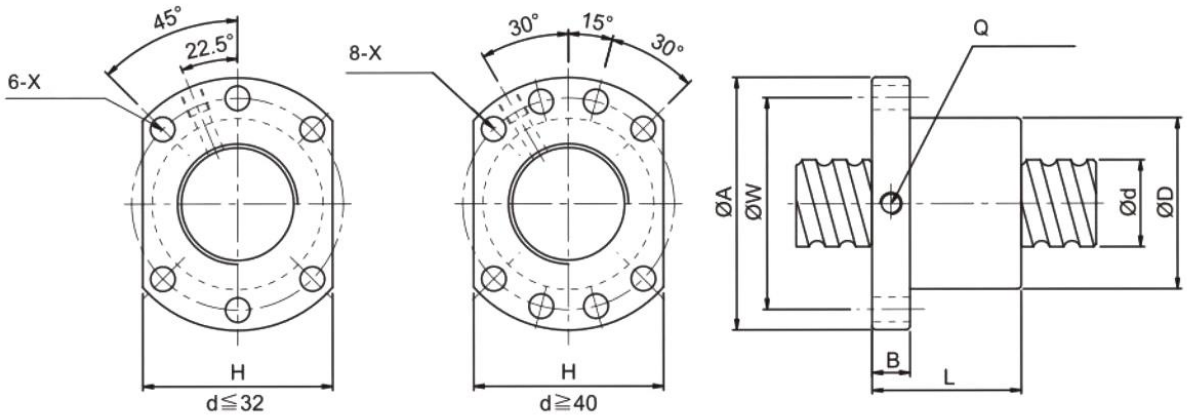

l – шаг винта ШВП, Da – диаметр шариков, n – количество контуров, Ca – базовая динамическая номинальная нагрузка (kgf), Coa – базовая статическая нагрузка (kgf)

Модель	d	l	Da	Размер									Ca	Coa
				D	A	B	L	W	H	X	Q	n		
SFU 1204 (22 мм)	12	4	2.5	22	40	8	35	32	30	4.5	M6X1	1x3	451	709
SFU 1204 (24 мм)	12	4	2.5	24	40	10	40	32	30	4.5	M6X1	1x3	451	709
SFU 1605	16	5	3.175	28	48	10	45	38	40	5.5	M6X1	1x4	888	1525
SFU 1610		10	3.175	28	48	10	57	38	40	5.5	M6X1	1x3	721	1249
SFU 2005	20	5	3.175	36	58	10	51	47	44	6.6	M6X1	1x4	999	1994
SFU 2010		10	3.175	36	58	10	42	47	44	6.6	M6X1	1x3	970	2110
SFU 2505	25	5	3.175	40	62	10	51	51	48	6.6	M6X1	1x4	1119	2581
SFU 2510		10	4.762	40	62	12	80	51	48	6.6	M6X1	1x4	1903	3695
SFU 3205	32	5	3.175	50	80	12	52	65	62	9	M6X1	1x4	1264	3402
SFU 3210		10	6.350	50	80	12	85	65	62	9	M6X1	1x4	3092	6101
SFU 4005	40	5	3.175	63	93	14	55	78	70	9	M8X1	1x4	1407	4341
SFU 4010		10	6.350	63	93	14	88	78	70	9	M8X1	1x4	3480	7779
SFU 5005	50	5	3.175	75	109	15	55	93	85	11	M8X1	1x4	1775	7225
SFU 5010		10	6.350	75	110	16	93	93	85	11	M8x1	1x4	4450	12500
SFU 6310	63	10	6.3	90	125	18	98	108	95	11	M8X1	1x4	4401	13611
SFU 6320		20	9.525	95	135	20	149	115	100	13.5	M8X1	1x4	7404	19008