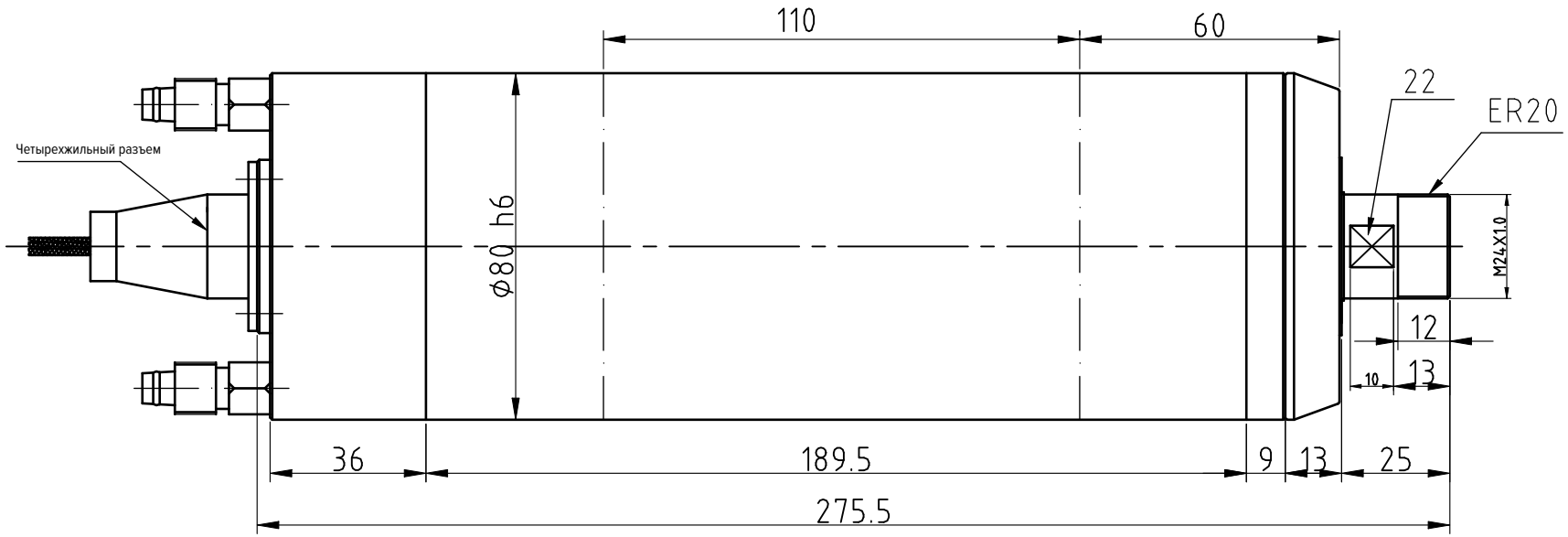

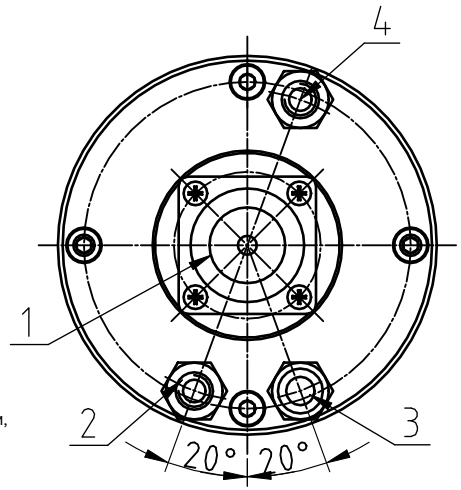

1. GDK80-40Z-4.0KW-4
2.Напряжение 380В
3.Мощность 4.0кВт
4.Ток 9.5 А
5.Частота 1333 Гц
6.Скорость 40000 об/мин
7.Количество полюсов 4
8.Количество полюсов 4
9.3 фазы
10.Направление вращения — против часовой стрелки, если смотреть со стороны вала.
11. Вес 8 кг

1.Выводы питания шпинделя
2.Выход охлаждающей жидкости
3.Воздушное уплотнение нижнего подшипника
4.Вход охлаждающей жидкости

Примечание: При использовании этого шпинделя необходимо подключить воздушное уплотнение.

Инструкция по подключению.

	Четырехжильный разъем
1	Фаза инвертора U
2	Фаза инвертора V
3	Фаза инвертора W
4	⏚ Заземление